ЭНЕРГОМИР
www.energomir.su

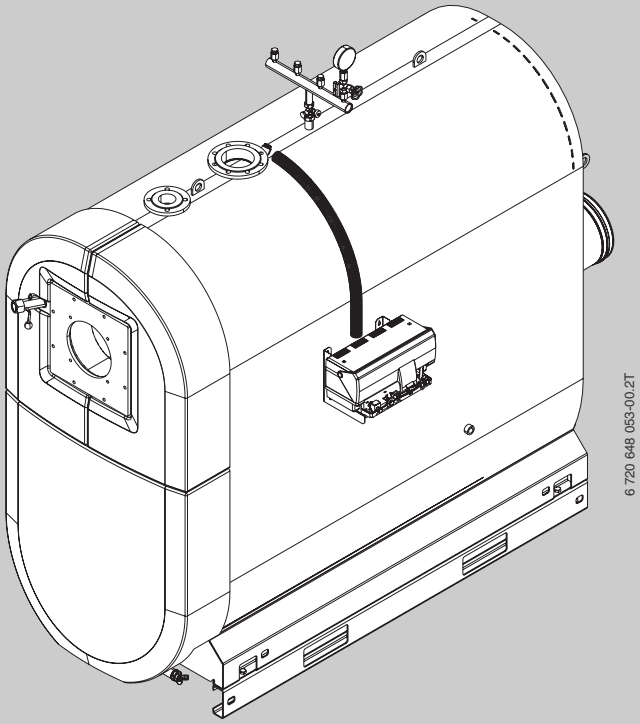

Конденсационный котёл

Logano plus SB745

Мощность 800 - 1200 кВт

Buderus

Руководство по обслуживанию

Уровень пользователя

Внимательно прочитайте перед обслуживанием

6 720 801 058 (2012/04) RU/BY

Купить котлы Buderus: https://energomir.su/kotli-otopleniya/kotly-otopleniya-buderus.html

По вопросам продаж обращайтесь:

ЕКАТЕРИНБУРГ: +7 (343) 374-94-93
ЧЕЛЯБИНСК: +7 (351) 751-28-06
НИЖНИЙ ТАГИЛ: +7 (922) 171-31-23
ТЮМЕНЬ: +7 (3452) 60-84-52
КУРГАН: +7 (3522) 66-29-82
МАГНИТОГОРСК: +7 (922) 016-23-60
УФА: +7 (965) 658-21-06
ПЕРМЬ: +7 (342) 204-62-75
СУРГУТ: +7 (932) 402-58-83
НИЖНЕВАРТОВСК: +7 (3466) 21-98-83

Предисловие

Уважаемые покупатели!

Уже более 275 лет тепло - наша стихия. С самого начала мы вкладываем все наши знания и опыт в разработку проекта с тем, чтобы создать комфортную атмосферу с учетом Ваших пожеланий.

Приобретая технику Buderus для систем отопления, горячего водоснабжения или вентиляции, Вы получаете высокоэффективное качественное оборудование, которое будет служить долго и надежно.

Наше оборудование выпускается по новейшим технологиям, и мы следим за тем, чтобы все наши изделия были идеально согласованы между собой. При этом на первом плане всегда стоят экономичность и охрана окружающей среды.

Благодарим Вас за выбор нашей техники, которая позволит экономично использовать энергию без ущерба комфорту. Чтобы так продолжалось многие годы, выполняйте рекомендации этой инструкции по эксплуатации. Если у Вас все же возникнет какой-либо вопрос, то обращайтесь к специалистам отопительной фирмы. Они всегда помогут решить возникшие проблемы.

Мы надеемся, что Вы будете довольны работой техники Buderus!

Сотрудники Buderus

Содержание

1 Пояснения символов и указания по технике безопасности 4
1.1 Пояснения условных обозначений . . . 4
1.2 Указания по безопасности 5

2 Информация о котле 6
2.1 Применение по назначению 6
2.2 Декларация о соответствии нормам ЕС 6
2.3 Применяемое топливо 6
2.4 Заводская табличка 6
2.5 Описание оборудования 6

3 Рекомендации по монтажу и эксплуатации 8
3.1 Качество воздуха для горения 8
3.2 Качество воды в системе отопления 8

4 Пуск в эксплуатацию 8
4.1 Подготовка отопительной системы к пуску 8
4.2 Включение системы управления и горелки 8

5 Прекращение работы котла 9
5.1 Выключение отопительной установки 9
5.2 Выключение отопительной установки при аварии 9

6 Устранение неисправностей горелки 9

7 Контрольные осмотры и техническое обслуживание 10
7.1 Общие указания 10
7.2 Почему важно регулярно проводить техническое обслуживание? 10
7.3 Проверка и регулирование давления водыn 10
7.3.1 Когда нужно проверять давление воды в отопительной установке? . . 10
7.3.2 Закрытые установки 11
7.3.3 Системы с автоматической поддержкой давления 11

8 Рекомендации по экономии энергии . . . 12

9 Охрана окружающей среды/утилизация 13

10 Общие положения 14

Алфавитный указатель 15

1 Пояснения символов и указания по технике безопасности

1.1 Пояснения условных обозначений

Предупреждения

Предупреждения обозначены в тексте восклицательным знаком в треугольнике на сером фоне.

При опасности удара электрическим током вместо восклицательного знака в треугольнике стоит молния.

Выделенные слова в начале предупреждения обозначают вид и степень тяжести последствий, наступающих в случае непринятия мер безопасности.

- **УВЕДОМЛЕНИЕ** означает, что возможно повреждение оборудования.
- **ВНИМАНИЕ** означает, что возможны травмы лёгкой и средней тяжести.
- **ОСТОРОЖНО** означает, что возможны тяжёлые травмы.
- **ОПАСНО** означает, что возможны травмы, опасные для жизни.

Важная информация

Важная информация без каких-либо опасностей для человека и оборудования обозначается приведенным здесь знаком. Она выделяется горизонтальными линиями над текстом и под ним.

Другие знаки

Знак	Описание
▶	Действие
Æ	Ссылка на другое место в инструкции или на другую документацию
•	Перечисление/список
–	Перечисление/список (2-ой уровень)

Таб. 1

1.2 Указания по безопасности

Возможны тяжёлые последствия при несоблюдении правил собственной безопасности в аварийных случаях, например, во время пожара

- Никогда не подвергайте свою жизнь опасности. Собственная безопасность - прежде всего.

Опасность утечки дизельного топлива

- При обнаружении утечки дизельного топлива потребитель обязан в соответствии с национальными требованиями незамедлительно вызвать специалистов и устранить её!

При появлении запаха газа

- Закрыть газовый кран.
- Открыть окна.
- Не трогать электрические выключатели и штекеры, не пользоваться телефонами и электрическими звонками.
- Погасить открытое пламя.
- Не допускать открытого огня!
- Не курить.
- Не использовать зажигалки.
- Предупредить жильцов дома, но не звонить в двери.
- **Находясь вне помещения**, позвонить в аварийно-газовую службу и в уполномоченную специализированную фирму.

При появлении запаха дымовых газов

- Выключите котёл.
- Открыть окна и двери.
- Уведомить уполномоченную специализированную фирму.

Опасность удара электрическим током

- Перед проведением любых работ с отопительной установкой её следует обесточить на всех фазах, например, аварийным выключателем перед котельной. Выключения системы управления недостаточно!
- Обеспечьте защиту отопительной системы от случайного включения.
- При выполнении электрических подключений, первом пуске в эксплуатацию, техническом обслуживании и ремонте соблюдайте нормы и правила той страны, где эксплуатируется оборудование.

Монтаж, переналадка

Недостаточный приток свежего воздуха в помещение может привести к опасным отравлениям отработанными газами.

- Монтаж и переналадку котла должно производить только уполномоченное специализированное предприятие.
- Не допускается изменять элементы системы отвода дымовых газов.
- **При заборе воздуха для горения из помещения** нельзя перекрывать или уменьшать приточные и вытяжные вентиляционные отверстия в дверях, окнах и стенах. Если установлены герметичные окна, то нужно обеспечить подачу воздуха для горения.
- Помещение, где установлен котёл, должно быть защищено от холода.
- При монтаже и эксплуатации отопительной установки соблюдайте требования техники безопасности, а также технические и общие нормы и правила!

Термическая дезинфекция

- **Опасность ожога горячей водой!** Обязательно контролируйте работу отопительной системы с температурой горячей воды более 60 °C.

Контрольные осмотры и техническое обслуживание

- **Рекомендация потребителю:** заключите договор о проведении ежегодных контрольных осмотров и технического обслуживания со специализированным предприятием, имеющим разрешение на выполнение таких работ.
- Потребитель несёт ответственность за безопасную и экологичную эксплуатацию отопительной системы.
- Сразу устраняйте обнаруженные неисправности во избежание повреждения оборудования!
- Применяйте только оригинальные запчасти от изготовителя. Изготовитель не несёт ответственности за повреждения, возникшие в результате применения запасных частей и дополнительного оборудования, поставленных не изготовителем.

Взрывоопасные и легковоспламеняющиеся материалы

- Рядом с котлом нельзя хранить и использовать легко воспламеняемые материалы (бумагу, растворители, краски и др.).

Воздух для горения / воздух в помещении

- Воздух для горения не должен содержать агрессивные вещества (например, галогенсодержащие углеводороды, соединения хлора или фтора). Это позволит предотвратить коррозию.
- Не допускайте загрязнения воздуха для горения пылью.

Утилизация

- Упаковочные материалы следует утилизировать в соответствии с экологическими нормами.

2 Информация о котле

2.1 Применение по назначению

Конденсационный котел Logano plus SB745 предназначен для нагрева воды и использования её в многоквартирных домах или в промышленных целях.

К применению допускаются дизельные и газовые горелки по EN 676 и EN 267, если их рабочий диапазон соответствует техническим характеристикам котла.

Дизельные горелки, прошедшие испытания конструктивного образа по EN267, могут использоваться, если их изготовитель разрешает применять их для работы на дизельном топливе с низким содержанием серы (s < 50 ppm) и если их рабочий диапазон соответствует техническим характеристикам котла.

Разрешается применение только таких горелок, которые проверены на электромагнитную совместимость и имеют допуск к эксплуатации.

Эти котлы работают с системами управления Logamatic 4000.

Дальнейшие сведения о правильном применении Æглава 2.3, глава 2.5 и глава 3, стр. 8.

2.2 Декларация о соответствии нормам ЕС

Это оборудование по своей конструкции и рабочим характеристикам соответствует действующим европейским нормам и дополнительным национальным требованиям. Соответствие подтверждено.

Декларацию о соответствии оборудования можно найти в интернете по адресу www.buderus.de или получить в филиалах фирмы Buderus.

2.3 Применяемое топливо

Сжигание биогазов не допускается!

Допустимые виды топлива

- Малосернистое экстра лёгкое дизельное топливо с содержанием серы < 50 ppm и долей биодизтоплива (FAME) 10 %.
- Природный газ из общих сетей газоснабжения в соответствии с национальными нормами с общим содержанием серы < 50 мг/м^3.
- Сжиженный газ в соответствии с национальными нормами с содержанием элементарной серы < 1,5 ppm и летучей серы < 50 ppm.

Если в баке имеются остатки топлива с содержанием серы > 50 ppm, то их нужно откачать и промыть бак.

Котёл можно эксплуатировать только с указанными видами топлива. Можно применять только такие горелки, которые соответствуют указанным видам топлива. Применяемые дизельные горелки должны быть пригодны для работы с малосернистым дизельным топливом.

Пользуйтесь списком рекомендованных горелок и их характеристиками, предоставленными изготовителем.

2.4 Заводская табличка

При обращении к изготовителю по любым вопросам, связанным с этим оборудованием, всегда называйте сведения, приведённые на заводской табличке. Зная их, мы среагируем быстро и точно.

Заводская табличка находится сзади на облицовке котла.

На ней приведены серийный номер, технические характеристики и сведения о допуске.

2.5 Описание оборудования

Logano plus SB745 - это занимающий мало места конденсационный котёл в узком, компактном исполнении с расположенной сверху камерой сгорания и расположенными внизу конденсационными греющими поверхностями. Далее для краткости он будет называться SB745 или котёл. SB745 имеет два термогидравлически раздельных подключения обратной линии для низкотемпературного и высокотемпературного отопительного контура.
У имеющих допуск к эксплуатации котлов с внутренним конденсационным теплообменником и маркировкой CE имеются детали из нержавеющей стали, контактирующие с горячими газами и конденсатом.

Конденсационный котёл SB745 нужно укомплектовать подходящей горелкой.

Необходимые комплектующие приведены в общем каталоге.

УВЕДОМЛЕНИЕ: возможно повреждение оборудования из-за неправильной горелки!

- Устанавливайте только такие горелки, которые соответствуют техническим требованиям котла.

Основные составные части SB745 (Æрис. 1):

- Котловой блок [1] с горелкой.
  В котловом блоке тепло, производимое горелкой, передаётся воде, циркулирующей в системе отопления.
- Облицовка с теплоизоляцией
  Облицовка котла и теплоизоляция снижают энергетические потери.
- Система управления (дополнительное оборудование – [8]).
  Система управления контролирует и управляет всеми электрическими компонентами котла.

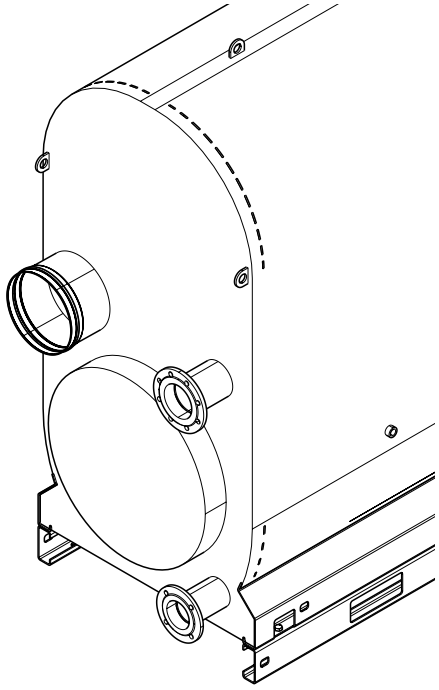

Рис. 1 Общий вид котла

1 Котловой блок
2 Дверь камеры сгорания
3 Проушины для крепления при транспортировке (не предназначены для подъёма краном)
4 Коллектор дымовых газов
5 Слив конденсата, сифон
6 Слив
7 Балка опорной рамы
8 Система управления (дополнительное оборудование)
9 Кабельный канал
10 Подключение к системе отвода дымовых газов
11 Смотровой люк камеры сгорания
12 Обратная линия 1 (RK1), низкотемпературная (главная обратная линия)
13 Обратная линия 2 (RK2), высокотемпературная
14 Контрольное отверстие водяного контура (с двух сторон)
15 Подающая предохранительная линия
16 Подающая линия котла
17 Коллектор со штуцерами (дополнительное оборудование)
18 Транспортные проушины

3 Рекомендации по монтажу и эксплуатации

3.1 Качество воздуха для горения

- Воздух для горения не должен содержать агрессивные вещества (например, галогенсодерожащие углеводороды, соединения хлора или фтора).
  Это позволит предотвратить коррозию.
- Не допускайте использования и хранения в помещении котельной хлорсодержащих чистящих средств и галогенуглеводородов (аэрозолей, растворителей, очистителей, краски, клей и др.).
- Не допускайте загрязнения воздуха для горения пылью.
- Не эксплуатируйте котёл, если в помещении, где он установлен, скопилось много пыли, например, из-за проведения строительных работ.
  Загрязненную в результате проведения строительных работ горелку нужно очистить перед включением.

3.кл0.001>л0.00с4Вл0. 4.394 юаачопн рои

5 Прекращение работы котла

5.1 Выключение отопительной установки

7 Контрольные осмотры и техническое обслуживание

7.1 Общие указания

Заключите договор со специализированным

7.3.2 Закрытые установки

У закрытых установок стрелка манометра [3]
должна най1 44.жна отан ус7 r57ЧеЭМИе6(на)53

9 Охрана окружающей среды/утилизация

Защита окружающей среды - это основной принцип деятельности предприятий группы Bosch.
Качество продукции, экономичность и охрана окружающей среды - это для нас равнозначные цели. Мы строго выполняем законы и правила охраны окружающей среды. Для защиты окружающей среды мы с учётом экономических аспектов применяем наилучшую технику и материалы.

Упаковка

При изготовлении упаковки мы соблюдем национальные правила утилизации отходов, которые гарантируют оптимальные возможности для переработки материалов. Все используемые упаковочные материалы экологичны и подлежат вторичной переработке.

Оборудование, отслужившее свой срок

Оборудование, отслужившее свой срок, содержит материалы, которые нужно отправлять на повторное использование.
Узлы легко снимаются, а пластмасса имеет маркировку. Поэтому можно отсортировать различные конструктивные узлы и отправить их на повторное использование или утилизацию.

Алфавитный указатель

В
Включение горелки 8
Включение системы управления..... 8
Вторичная переработка 13
Выключение отопительной установки 9
Выключение отопительной установки
при аварии 9

Д
Давление воды 10
Декларация о соответствии нормам ЕС 6

З
Заводская табличка 6
Защита окружающей среды..... 13

И
Информация об оборудовании 6
Декларация о соответствии нормам ЕС 6
Описание оборудования 6
Применение по назначению..... 6
Применяемое топливо 6

К
Контрольные осмотры
и техническое обслуживание
Общие указания 10
Проверка и регулирование давления воды 10
Контрольный осмотр 10
Котёл Logano Plus SB745 7

О
Оборудование, отслужившее свой срок..... 13
Описание оборудования..... 6

П
Подготовка отопительной системы к пуску 8
Пояснения условных обозначений 4
Пуск в эксплуатацию
Включение горелки 8
Включение системы управления..... 8
Подготовка отопительной системы к пуску 8
Прекращение работы котла 9
Выключение отопительной установки 9
Прекращение эксплуатации
Выключение отопительной установки
при аварии 9
Применение по назначению..... 6
Проверка и регулирование давления воды 10

Р
Рекомендации по экономии энергии..... 12

Т
Техническое обслуживание 10
Топливо 6

У
Указания по безопасности 5
Упаковка 13
Утилизация 13